auta

SYSTEMY ZABEZPIECZEŃ

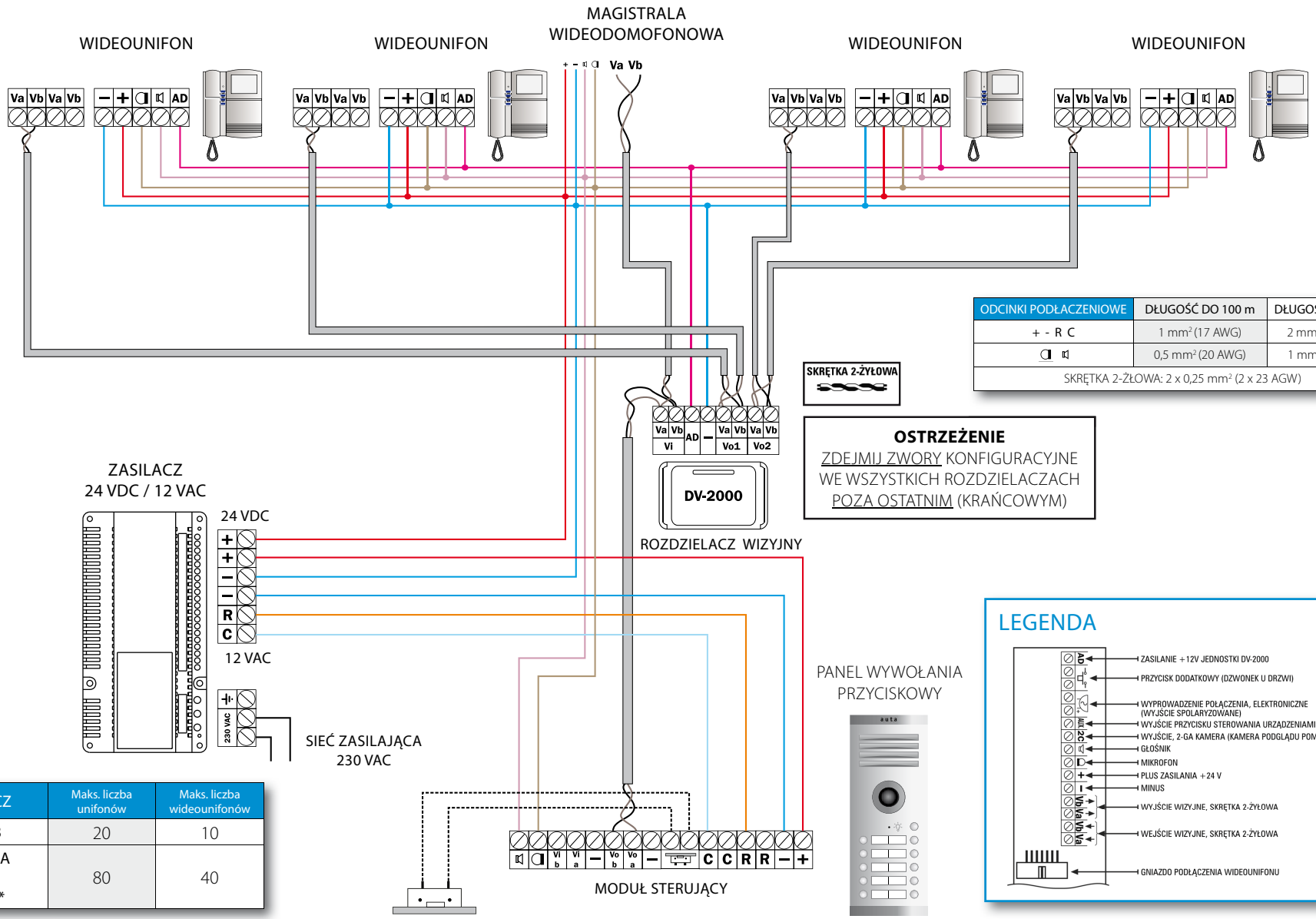

SKRĘTKA 2-ŻYŁOWA

ODCINKI PODŁACZENIOWE	DŁUGOŚĆ DO 100 m	DŁUGOŚĆ DO 200 m
+ - R C	1 mm² (17 AWG)	2 mm² (14 AWG)
	0,5 mm² (20 AWG)	1 mm² (17 AWG)
SKRĘTKA 2-ŻŁOWA: 2 x 0,25 mm² (2 x 23 AGW)		

OSTRZEŻENIE

ZDEJMIJ ZWORY KONFIGURACYJNE WE WSZYSTKICH ROZDZIELACZACH POZA OSTATNIM (KRAŃCOWYM)

LEGENDA

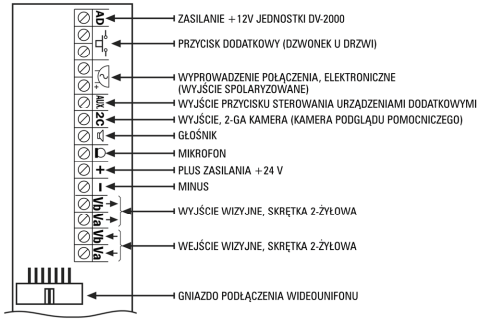

ZASILACZ	Maks. liczba unifonów	Maks. liczba wideounifonów
ATF-98	20	10
ALV-3,5 A + ATF-12*	80	40

*) Zasilacz ALV-DIGITAL 3,5 A nie dostarcza prądu przem. (R-C), dlatego musi zostać zainstalowany razem z zasilaczem pomocniczym ATF-12, aby zapewnić możliwość zwalniania elektrozaczepu drzwi oraz zasilanie dla podświetlenia wizytówek lokatorów.

SPS trading
ul. Wał Miedzeszynski 630, 03-994 Warszawa
tel. 022 518 31 50, fax 022 518 31 70
e-mail: info@spstrading.pl